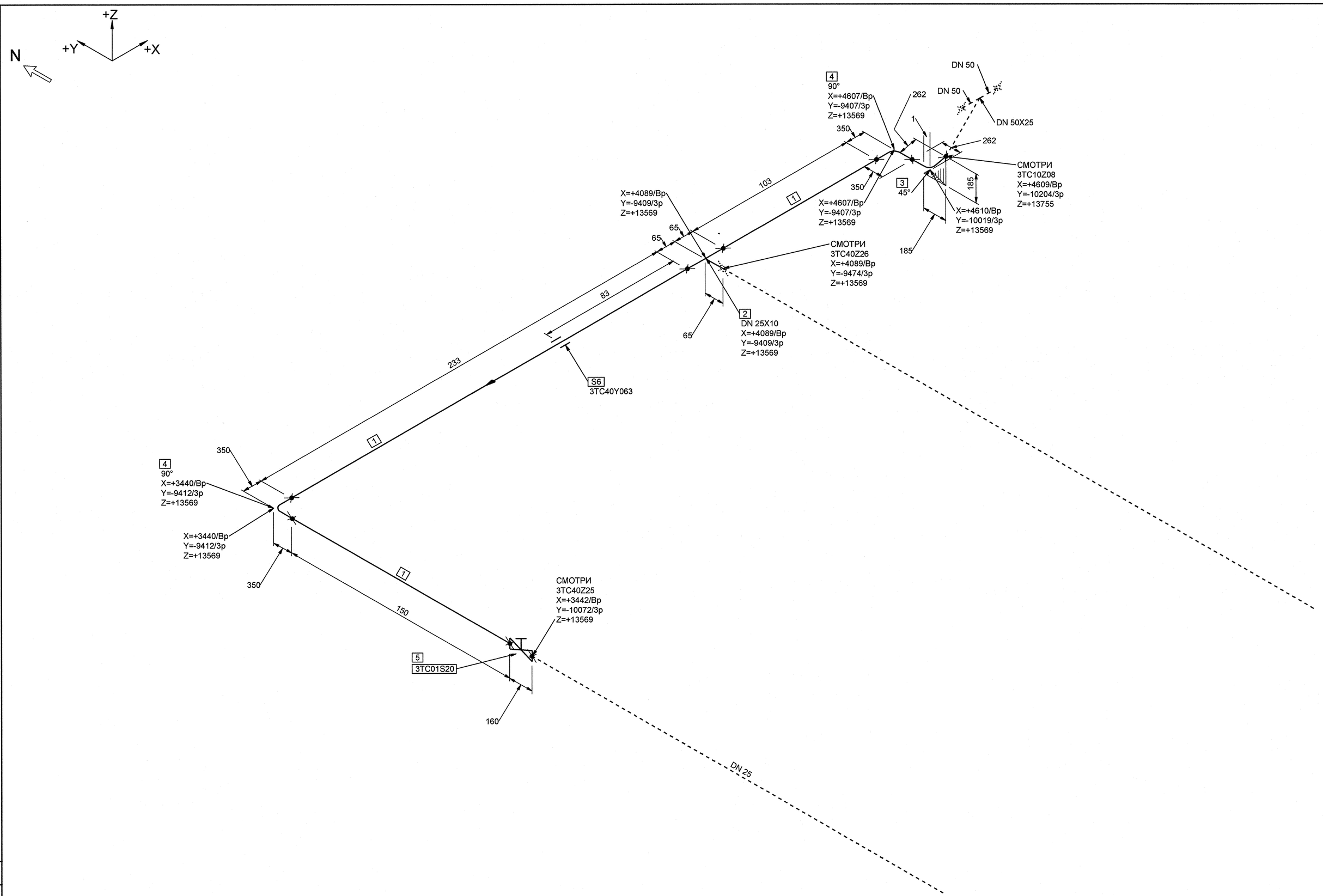

МОНТАЖНЫЕ ЭЛЕМЕНТЫ

ПОЗ	НАИМЕНОВАНИЕ	КОЛ	МАТЕРИАЛ	МАССА ЕД-ЦЫ, КГ
1	ОСТ 24.125.01-89 ТРУБА 32х3,5	0.486 М	08Х18Н10Т ТУ 14-3Р-197-2001	2.47
2	04 ОСТ 24.125.16-89 ТРОЙНИК DN 25х10	1	08Х18Н10Т ГОСТ 5632-72*	1.00
3	18 ОСТ 24.125.03-89 ОТВОД 45°-32х3,5-200х200-518 - R150	1	08Х18Н10Т ТУ 14-3Р-197-2001	1.28
4	20 ОСТ 24.125.03-89 ОТВОД 90°-32х3,5-200х200-636 - R150	2	08Х18Н10Т ТУ 14-3Р-197-2001	1.57
5	А 10121-0200-25 2BIIIa ТУ 422-21-52/08 КЛАПАН ЗАПОРНЫЙ СИЛЬФОННЫЙ С МАХОВИКОМ С ПАТРУБКАМИ ПОД ПРИВАРКУ DN 25 Рр 18,0 МПа Тр 350°С НЕРЖАВЕЮЩАЯ СТАЛЬ	1	СБОРНЫЙ	14.70
6	3ТС40Y063 ОПОРА СКОЛЬЗЯЩАЯ	1		-

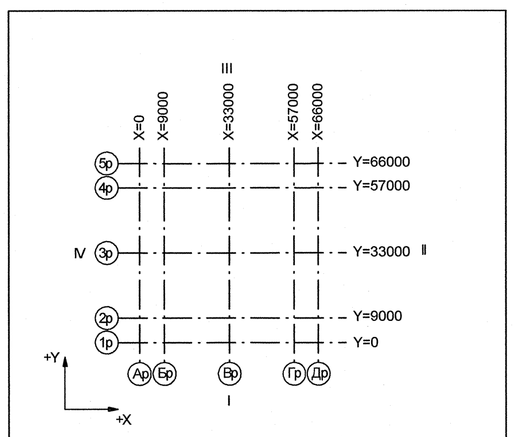

Номер трубопровода - II
Подведомственность - ПНАЭГ 7-008-89
Классификационное обозначение по НП-001-97 - 3Н
Группа по ПНАЭГ 7-008-89 - С
Класс безопасности по НП-001-97 - 3
Категория сейсмостойкости по НП-031-01 - II
Рабочие параметры: Рр= 17.64 МПа, tр=350°С
Параметры гидроиспытания: Рг=24.50 МПа, t не менее 5°С
Среда- Дренажи

3TG11Z01 01		3	DN 100	Z+ 2700 X+ 175 Y- 2775		3TG11W01/N1				3 3TG11Y01/PT-997				3TG11J01/ТГ-235
Код блока	Трубопроводы проектируемые	Позиция детали	Условный проход	Координаты элементов в здании		Код оборудования/ Номер патрубка	Шов заводской	Шов монтажный	Резьбовое соединение	Позиция опоры Код опоры / код проходки	Направление среды	Переход	Штуцер	Код герметичной проходки/ код проходки

Изм.	Кол.уч.	Лист	№ док.	Подпись	Дата
1	-	Нов.	908-12	–	–
Инж. 2к.		Случевская			13.11
Пров. инж. 1к.		Швабинский			13.11
Пров.вед.инж.		Макотина			14.11
Нач. гр.		Жубрев			14.11
Н.контр.		Краснояров			15.11

АРХИВНЫЙ ЭКЗЕМПЛЯР

Инв. № подл. R3.03733.1.0.13
Лист 426

R3.TC10.3072.013.01.00.100

Ростовская АЭС Блок 3

Реакторное отделение
Герметичная часть
Трубопроводы байпасной очистки воды I контура
Рр больше 2.2 МПа

Стадия	Лист	Листов
Р	1	1

Изометрический чертеж
3ТС40Z24

ОАО "НИАЭП" 2012

Формат А1

ДОПОЛНИТЕЛЬНЫЕ ПОДПИСИ

Взам. инв. N

Подп. и дата

Инв. N подл. R3.03733.1.0.13